AXOR

hansgrohe

**AXOR Citterio**
**Кухонный смеситель, однорычажный, Select 230, с вытяжным изливом**
Поверхности : **под сталь** Артикульный номер: **39861800**

## Описание

**Характеристики**

- ComfortZone 230
- угол поворота излива: регулировка на 2 уровня, на 110° или 150°
- обычная струя
- кнопка Select: для комфортного включения/ выключения воды
- магнитная система крепления душа MagFit
- душевой шланг Quick-Connect
- величина соединения: DN15
- расход воды 10 л/мин
- керамический узел смешивания
- соединительные шланги G ⅜
- встроенный клапан обратного тока воды
- подходит для проточных водонагревателей

## Технология

Select | Air Power | Quick Clean | Comfort Zone

## Награды за дизайн

iF DESIGN AWARD 2016

reddot award 2016 winner

GERMAN DESIGN AWARD GOLD 2017

## Продукт

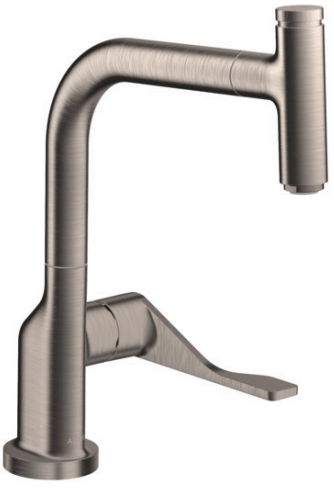

## Чертеж

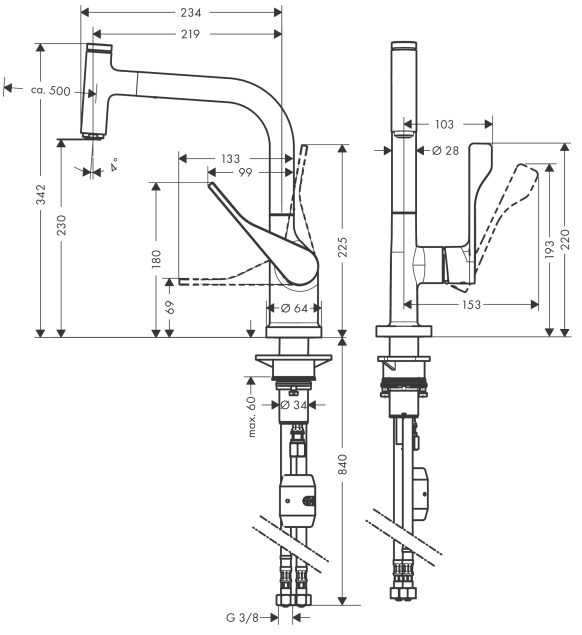

**AXOR Citterio**
**Кухонный смеситель, однорычажный, Select 230, с вытяжным изливом**
Поверхности : **под сталь** Артикульный номер: **39861800**
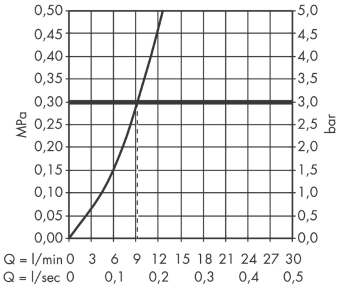
## График расхода воды