AXOR

hansgrohe

AXOR Citterio M
Смеситель для раковины, однорычажный, 70, для гостевой раковины, со сливным гарнитуром
Поверхности : **полир. золото** Артикульный номер: **34016990**

Описание

Характеристики

- состоит из: однорычажный смеситель для раковины, слив/перелив
- ComfortZone 70
- выступ 104 мм
- обычная струя
- расход воды при 3 барах: 5 л/мин
- керамический узел смешивания
- регулируемое ограничение температуры
- подходит для проточных водонагревателей
- донный клапан, 1¼’
- величина соединения DN15

Технология

Продукт

Чертеж

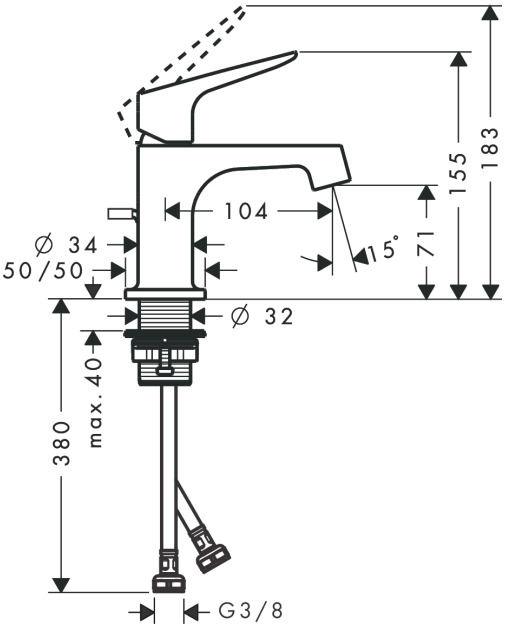
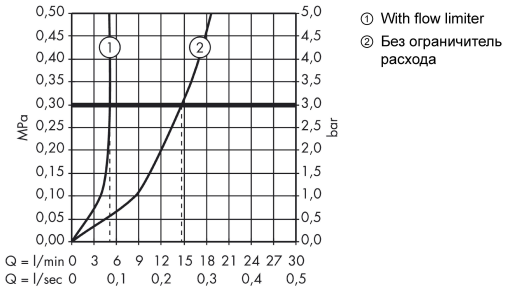
График расхода воды