AXOR hansgrohe

Metropol
Смеситель для раковины 160, на 3 отверстия, с рычаговыми рукоятками, со сливным клапаном Push-Open
Поверхности : **шлиф. бронза** Артикульный номер: **32515140**

Описание

Характеристики

- состоит из: смеситель для раковины, на 3 отверстия, слив/перелив
- ComfortZone 160
- выступ 152 мм
- расход воды при 3 барах: 5 л/мин
- с керамическими вентилями для горячей/холодной воды 90°
- подходит для проточных водонагревателей
- сливной клапан Push-Open G 1 ¼
- материал сливного набора: металл
- вид соединения: соединительные шланги G ⅜

Технология

Продукт

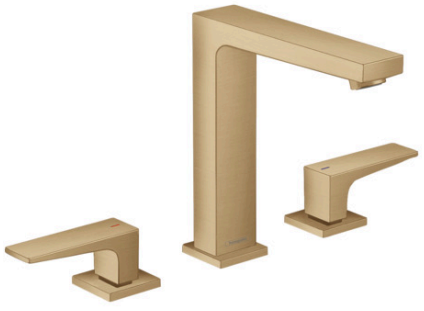

Чертеж

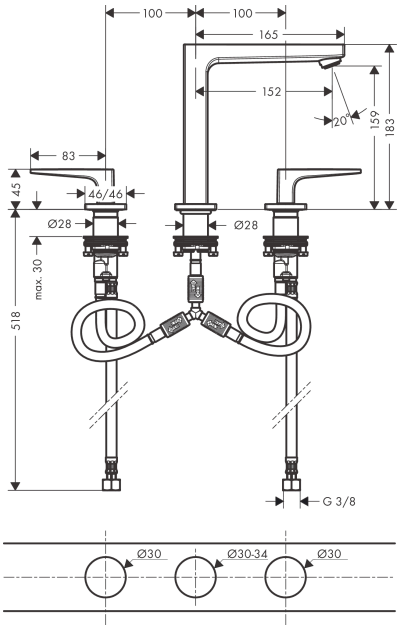

График расхода воды

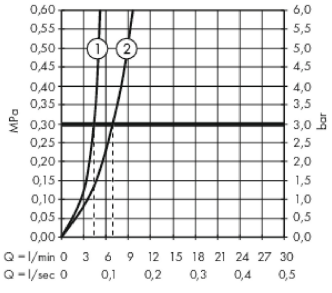

① With flow limiter
② Без ограничитель расхода