AXOR

hansgrohe

AXOR Citterio M
Кран, 90, без сливного набора
Поверхности : **шлиф. никель** Артикульный номер: **34130820**

Описание

Характеристики

- ComfortZone 90
- выступ 103 мм
- обычная струя
- расход воды при 3 барах: 5 л/мин
- с керамическим вентилем 180°
- только для холодной воды
- величина соединения DN15

Технология

Продукт

Чертеж

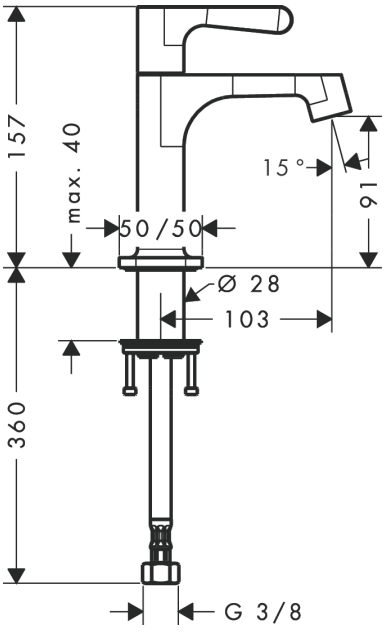

График расхода воды

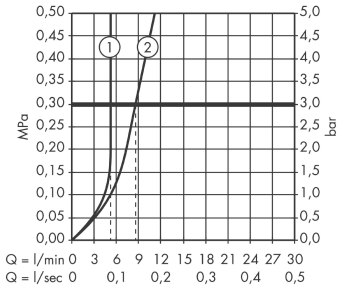

① With flow limiter
② Без ограничитель расхода