AXOR

hansgrohe

AXOR Starck
Смеситель на край ванны, на 4 отверстия, с рукоятками zero
Поверхности : **шлиф. красное золото** Артикульный номер: **10444310**

Описание

Характеристики

- состоит из: Смеситель на край ванны, на 4 отверстия, ручной душ, шланг для душа, держатель для душа
- выступ 140 мм
- вид соединения: скрытая часть
- тип струи смесителя: обычная струя
- тип струи ручного душа: Rain, RainAir, Whirl
- максимальное расстояние, на которое вытягивается ручной душ: 1,10 м
- расход воды при 3 барах: 22 л/мин
- керамический узел смешивания
- мин. рабочее давление 1 бар
- макс. рабочее давление: 10 бар
- нерегулируемое ограничение температуры
- с переключателем вакуумного типа
- клапан обратного тока воды
- величина соединения: DN15

Технология

Air Power

Quick Clean

Продукт

Чертеж

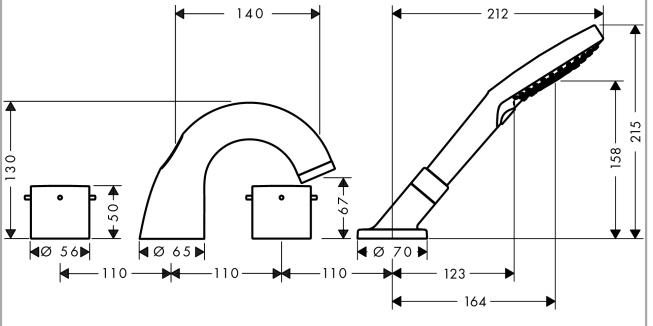

AXOR Starck
Смеситель на край ванны, на 4 отверстия, с рукоятками zero
Поверхности : **шлиф. красное золото** Артикульный номер: **10444310**

График расхода воды

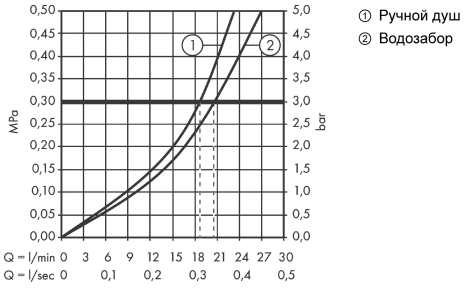

Расход измерен практически с помощью соответствующей арматуры (термостат/смеситель/скрытый клапан).