AXOR

hansgrohe

AXOR Starck
Смеситель для ванны, с двумя рукоятками, напольный
Поверхности : **полир. никель** Артикульный номер: **10458830**

Описание

Характеристики

- состоит из: смеситель для ванны с двумя рукоятками, напольний, ручной душ-«палочка», шланг для душа, держатель для душа
- выступ 140 мм
- вид соединения: скрытая часть
- тип струи смесителя: обычная струя
- тип струи ручного душа: Rain, MonoRain
- расход воды при 3 барах: 22 л/мин
- керамический узел смешивания
- нерегулируемое ограничение температуры
- с переключателем вакуумного типа
- клапан обратного тока воды
- подходит для проточных водонагревателей
- величина соединения: DN15

Технология

Air Power

Продукт

Чертеж

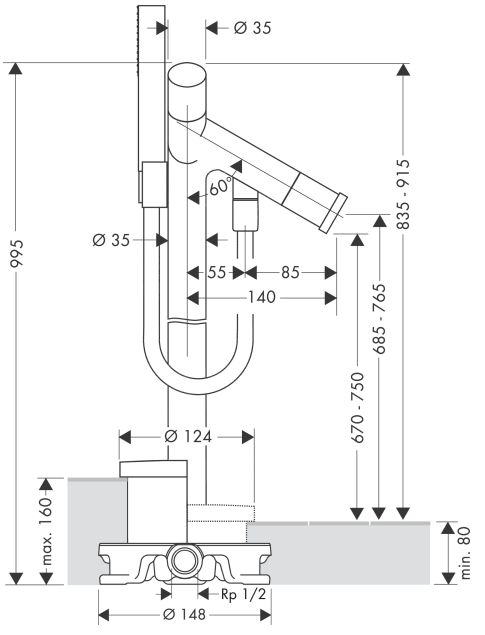

AXOR Starck
Смеситель для ванны, с двумя рукоятками, напольный
Поверхности : **полир. никель** Артикульный номер: **10458830**

График расхода воды

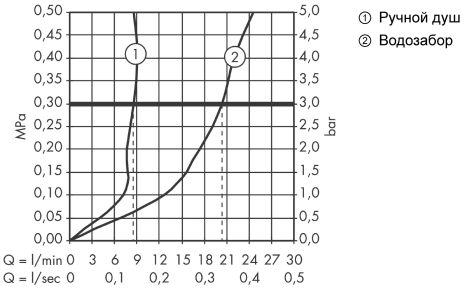

① Ручной душ
② Водозабор

Расход измерен практически с помощью соответствующей арматуры (термостат/смеситель/скрытый клапан).

AXOR Starck
Смеситель для ванны, с двумя рукоятками, напольный
Поверхности : **полир. никель** Артикульный номер: **10458830**
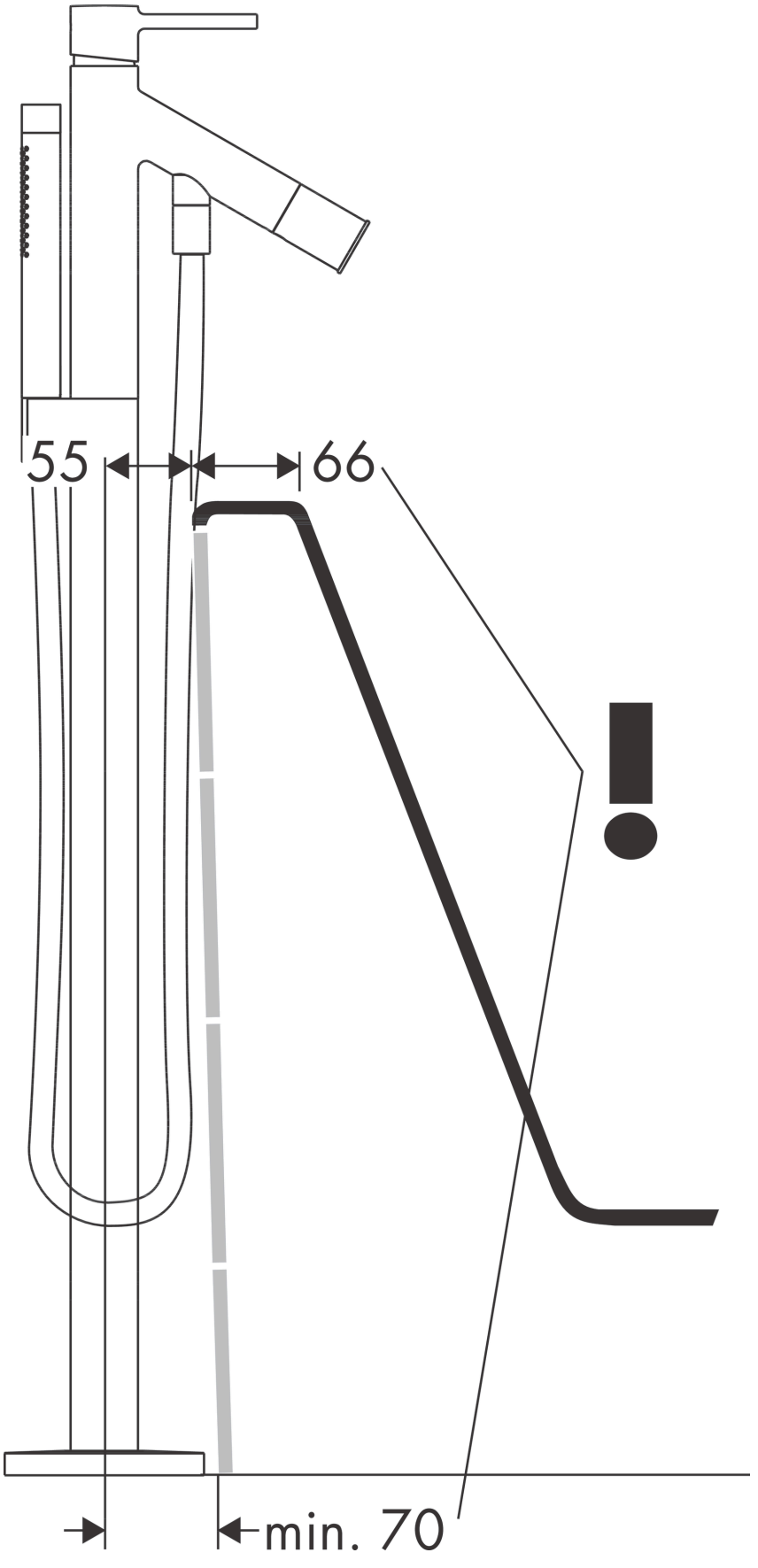
Пример монтажа