AXOR

hansgrohe

AXOR Starck
Смеситель для ванны, однорычажный, напольный, с круглой рычаговой рукояткой
Поверхности : **шлиф.никель** Артикульный номер: **10456820**

Описание

Характеристики

- состоит из: смеситель для ванны напольный, ручной душ-«палочка», держатель для душа
- выступ 156 мм
- вид соединения: скрытая часть
- тип струи смесителя: обычная струя
- тип струи ручного душа: Rain, MonoRain
- расход воды при 3 барах: 22 л/мин
- керамический узел смешивания
- мин. рабочее давление 1 бар
- макс. рабочее давление: 10 бар
- регулируемое ограничение температуры
- с переключателем вакуумного типа
- клапан обратного тока воды
- подходит для проточных водонагревателей
- величина соединения: DN15

Технология

Air Power

Продукт

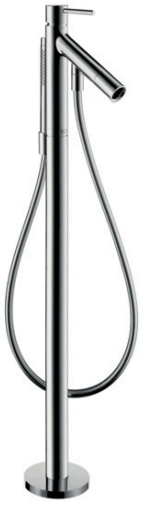

Чертеж

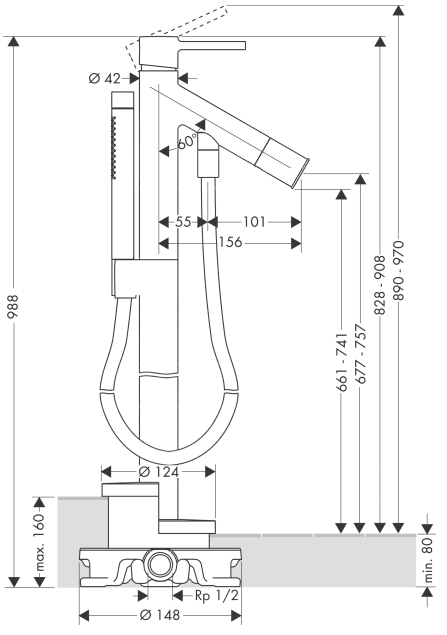

AXOR Starck
Смеситель для ванны, однорычажный, напольный, с круглой рычаговой рукояткой
Поверхности : **шлиф.никель** Артикульный номер: **10456820**

График расхода воды

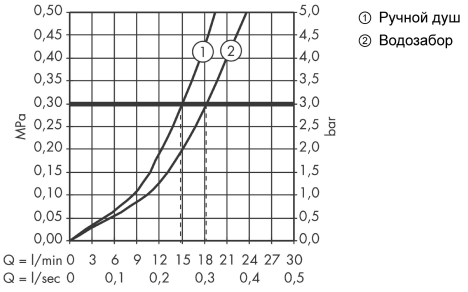

① Ручной душ
② Водозабор

Расход измерен практически с помощью соответствующей арматуры (термостат/смеситель/скрытый клапан).

AXOR Starck
Смеситель для ванны, однорычажный, напольный, с круглой рычаговой рукояткой
Поверхности : **шлиф.никель** Артикульный номер: **10456820**
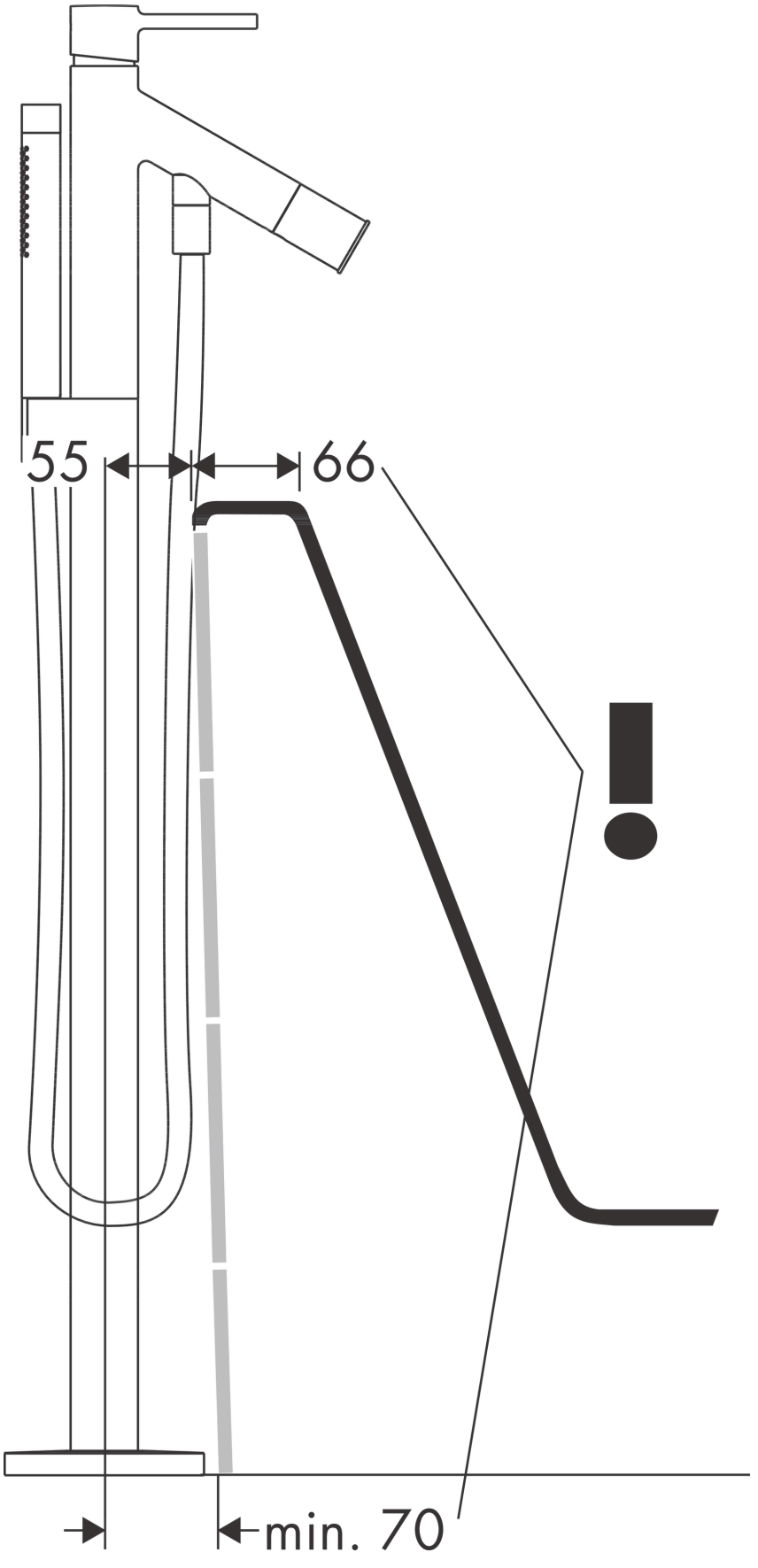
Пример монтажа