AXOR hansgrohe

Розетка удлинителя, круглая, 1 отверстие
Поверхности : **шлиф.никель** Артикульный номер: **14960820**

Описание

Характеристики

- для скрытого монтажа в условиях небольшой глубины
- диаметр: 170 мм
- размер: На 18 мм выше накладки по умолчанию
- размер удлинения: 33 мм
- материал: металлическая розетка

Продукт
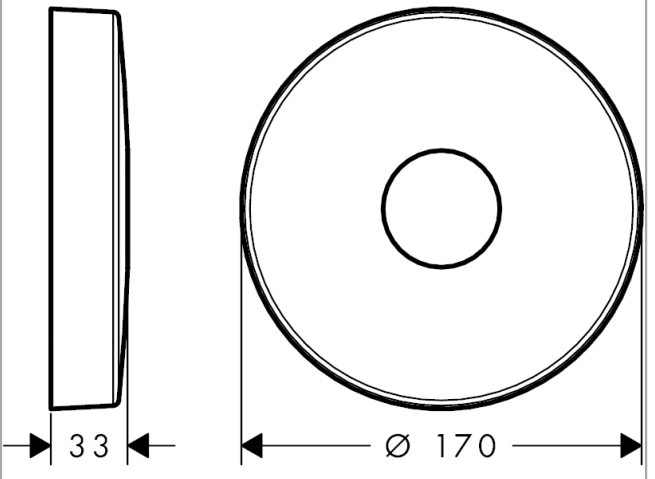
Чертеж