AXOR

hansgrohe

AXOR Starck
Кухонный смеситель, однорычажный, 300, с поворотным изливом
Поверхности : **шлиф. красное золото** Артикульный номер: **10822310**

Описание

Характеристики

- ComfortZone 300
- угол поворота излива: регулировка на 3 уровня, на 110°, 150° или 360°
- с возможностью размещения рукоятки справа или слева
- обычная струя
- величина соединения: DN15
- расход воды 16 л / мин
- керамический узел смешивания джойстикового типа
- соединительные шланги G ⅜
- встроенный клапан обратного тока воды
- подходит для проточных водонагревателей

Технология

Продукт

Чертеж

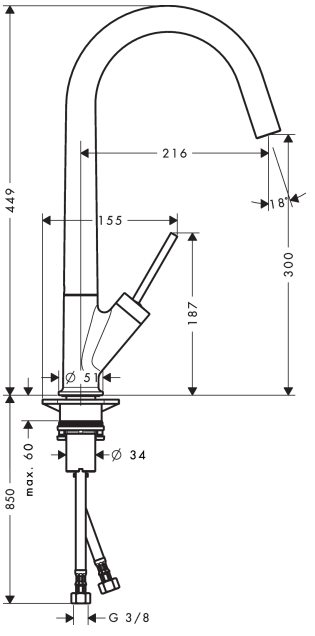
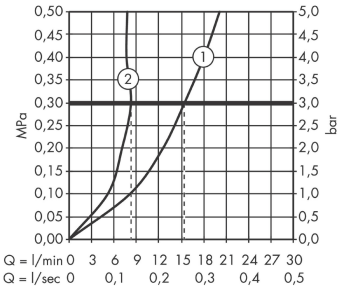
График расхода воды