AXOR hansgrohe

Metropol Classic
Смеситель для раковины 160, на 3 отверстия, со сливным гарнитуром
Поверхности : **хром / под золото** Артикульный номер: **31305090**

Описание

Характеристики

- состоит из: смеситель для раковины, на 3 отверстия, слив/перелив
- ComfortZone 160
- выступ 147 мм
- обычная струя
- расход воды при 3 барах: 5 л/мин
- с керамическими вентилями для горячей/ холодной воды 90°
- регулируемое ограничение температуры
- подходит для проточных водонагревателей
- донный клапан, 1¼’
- материал сливного набора: металл
- вид соединения: соединительные шланги G ⅜

Технология

Продукт

Чертеж

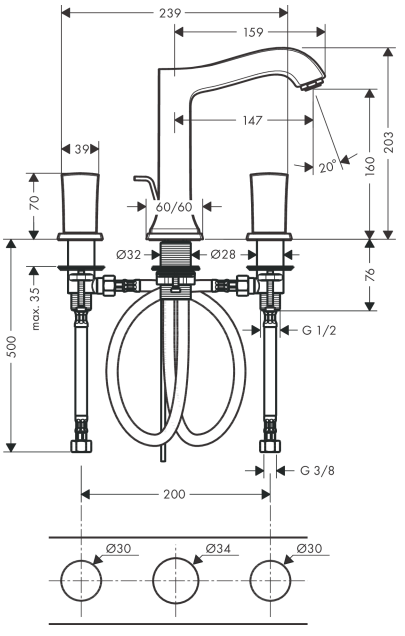
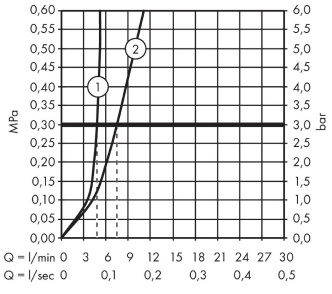
График расхода воды