AXOR hansgrohe

Розетка удлинителя, круглая, 2 отверстия
Поверхности : **полированная бронза** Артикульный номер: **14961130**

Описание

Характеристики

- для скрытого монтажа в условиях небольшой глубины
- диаметр: 170 мм
- размер: На 18 мм выше накладки по умолчанию
- размер удлинения: 33 мм
- материал: металлическая розетка

Продукт
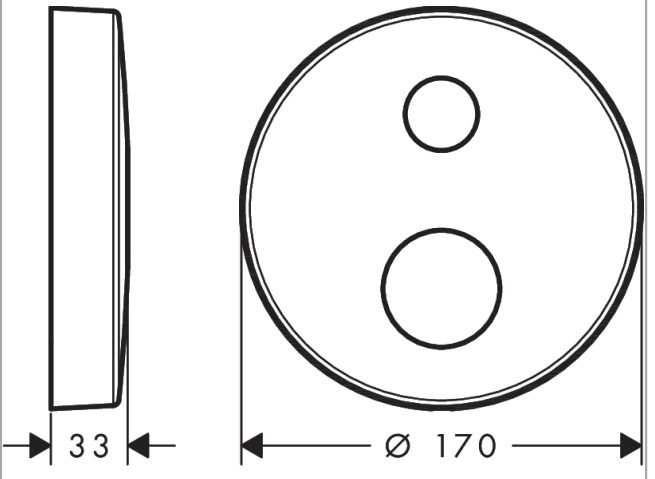
Чертеж