AXOR

hansgrohe

sBox
Внешняя часть, квадратная
Поверхности : **хром** Артикульный номер: **28012000**

Описание

Характеристики

- состоит из: корпус для шланга, шланг для душа, розетка
- 1 потребитель
- расход воды при 3 барах: 9.5 л/мин
- монтажа на край ванны или на плитку
- ширина бортика ванны мин. 100 мм
- крепежи: 0 - 30 мм
- величина соединения: DN15
- максимальная длина ручного душа в вытянутом состоянии 1,45 м
- со встроенной защитной комбинацией EN 1717

Продукт

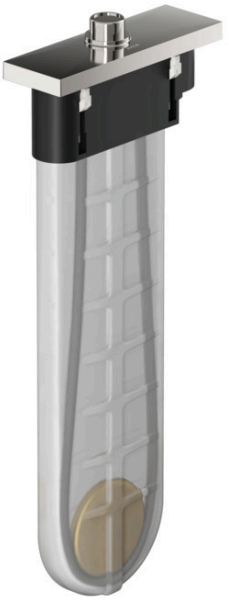

Чертеж

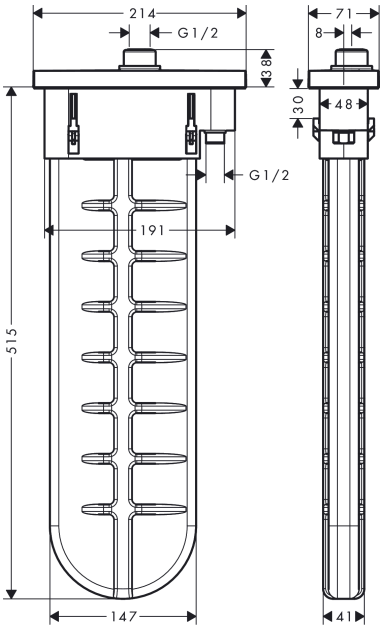
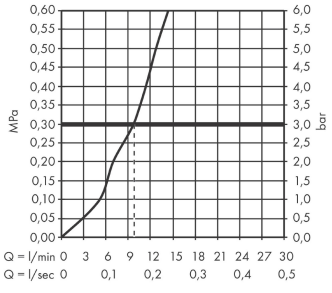
График расхода воды