AXOR hansgrohe

Metropol
Смеситель на край ванны, на 3 отверстия, с рукояткой-петлей
Поверхности : **хром** Артикульный номер: **74550000**

Описание

Характеристики

- состоит из: смеситель для ванны на 3 отверстия, для монтжа на краю ванны, ручной душ, шланг для душа, держатель для душа
- выступ 197 мм
- вид соединения: скрытая часть
- тип струи смесителя: обычная струя
- тип струи ручного душа: Rain, RainAir, Whirl
- максимальное расстояние, на которое вытягивается ручной душ: 1,10 м
- расход воды при 3 барах: 22 л/мин
- керамический узел смешивания
- мин. рабочее давление 1 бар
- макс. рабочее давление: 10 бар
- регулируемое ограничение температуры
- величина соединения: DN15

Технология

Продукт

Чертеж

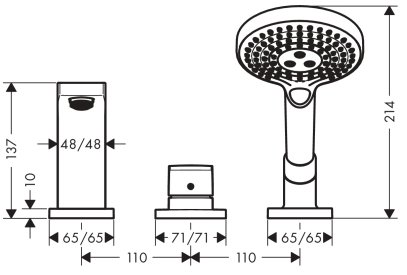

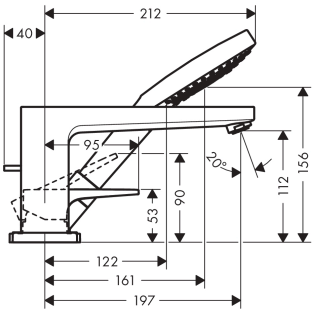

Metropol
Смеситель на край ванны, на 3 отверстия, с рукояткой-петлей
Поверхности : **хром** Артикульный номер: **74550000**
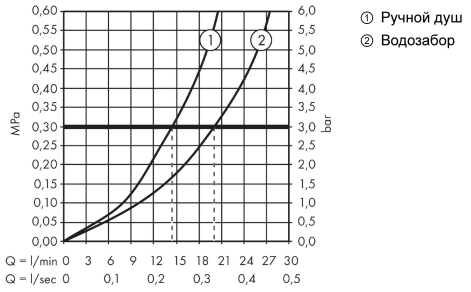
График расхода воды