AXOR

hansgrohe

Talis M51
Кухонный смеситель однорычажный, 260, для водонагревателей открытого типа, 1jet
Поверхности : **хром** Артикульный номер: **72812000**

Описание

Характеристики

- ComfortZone 260
- угол поворота излива: регулировка на 3 уровня, на 110°, 150° или 360°
- обычная струя
- величина соединения: DN15
- расход воды 5 л/мин
- керамический узел смешивания
- соединительные шланги G ⅜
- не подходит для проточных водонагревателей

Технология

Продукт

Чертеж

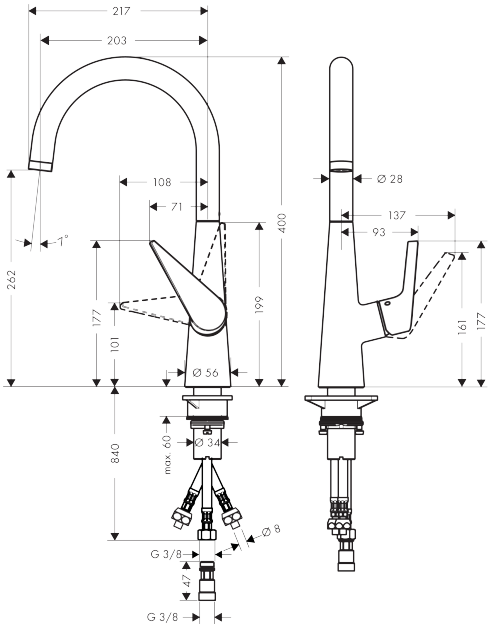
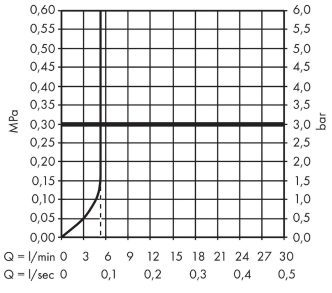
График расхода воды